Installation Instruction / Installationsanleitung

LED-ex geschützte LED-Linear Leuchte KLE-1011 Serie

LED-ex protected linear light KLE-1011 series

ATEX certificate /Zertifikat: LCIE 20 ATEX 3006 X

Zone1 Zone2 Zone21 Zone22

Manufacturer:

Shenzhen CARY Technology Co. Ltd.

Building 1, No.29, Makan Road, Xili Town

518055 Nanshan District, Shenzhen, Guangdong, China

Tel: +86 (755) 26014801 www.carylighting.com

50W / 80W

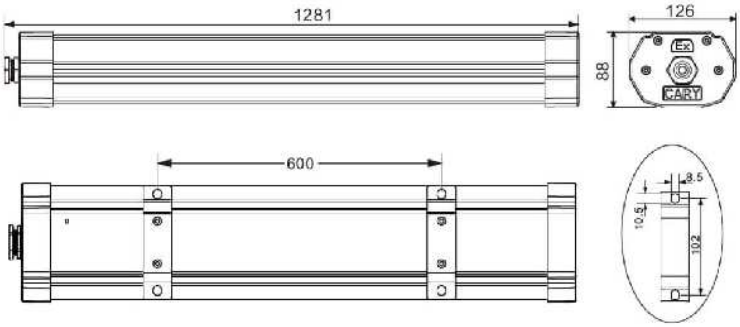

Parallel-wiring / Parallelverdrahtung

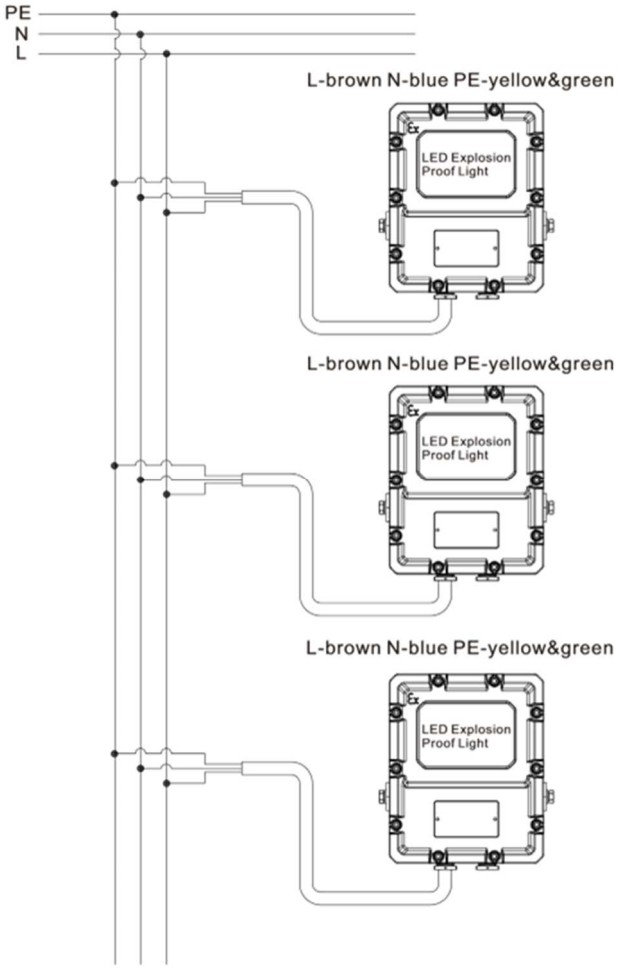

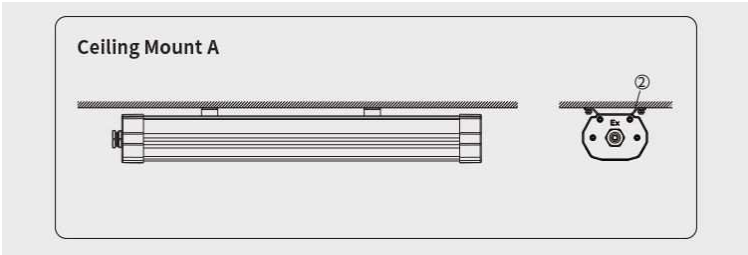

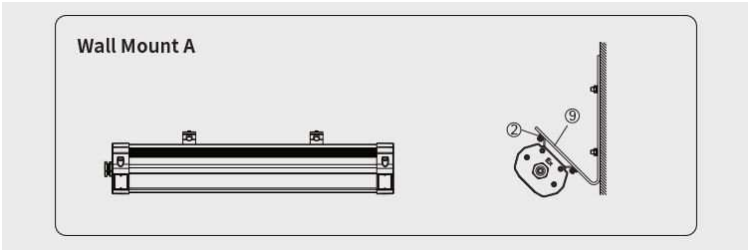

TECHNICAL PARAMETER:

Product Model:	KLE-1011 series
Certificate:	IECEx LCIE 20.0018 X
Light Source:	LED
Power Rating:	18W; 24W; 30W; 36W; 40W; 50W; 60W; 72W; 80W
Voltage Rating:	100-277VAC/50-60Hz
Power Factor:	≥0.95
CCT:	4000K / 5000K / 6000K
CRI:	≥70
Beam angel:	180°
Explosion protection:	EX II 2 G D Ex db mb IIC+T5 T6 Gb Ex tb IIIC T80°C Db
LED Lifespan:	≥10.0000h
Corrosion Grade:	WF2
IP Rating:	IP66
Size of Input Cable:	Φ10-Φ12mm，3 × 2.5mm^2
Cable Entry Spec:	M25 × 1.5mm

FEATURES & BENEFITS:

1) Environmentally friendly; 10.000 hrs lifetime.
2) Superior color rendering index compared to HPS, LPS or MV.
3) Operating temperature -40°C up to +50°C
4) Up to 120 lumens per watt
5) Perfect light distribution; uniform and comfortable
6) Temperature compensation technology for longer life.

ADDITIONAL FEATURES:

1) Standard 4-6KV surge protection
2) 5-year warranty.

STANDARD MATERIALS:

1) Housing: High Quality Aluminum Alloy.
2) Lens: Bayer Polycarbonate

APPLICATIONS

1) Applies to explosive gas and combustible dust areas: Petroleum Industry, Crude Oil Treatment Industry, Metallurgical Industry, Power Generation Industry, Power Transmission Industry, Military Industry etc.
2) Applies to hazardous location of zone1 and zone2 with IIA,IIB,H2 explosive gas.
3) Applies to zone21, zone22 with IIIA, IIIB, IIIC combustible dust.

APPLICABLE STANDARDS

EN IEC 60079-0:2018	Explosive atmospheres - Part 0: Equipment - General requirements ((IEC 60079-0:2017)
EN 60079-18:2015+A1:2017	Explosive atmospheres - Part 1: Equipment protection by flameproof enclosures "d" (IEC 60079-1:2014)
EN 60079-7:2015+A1:20218	Explosive atmospheres - Part 7: Equipment protection by increased safety "e"
EN 60079-31:2014	Explosive atmospheres - Part 31: Equipment dust ignition by protection by enclosure "t"

TECHNISCHE PARAMETER:

Produktmodell:	KLE-1011 Serie
Zertifikat:	IECEx LCIE 20.0018 X
Lichtquelle:	LED
Nennleistung:	18W; 24W; 30W; 36W; 40W; 50W; 60W; 72W; 80W
Nennspannung:	100–277 VAC/50–60 Hz
Leistungsfaktor:	≥0,95
Lichtfarbe:	4000K / 5000K / 6000K
Farbwiedergabe:	CRI: ≥70
Abstrahlwinkel:	180°
Explosionschutz:	EX II 2 G D Ex db mb IIC+T5 T6 Gb Ex tb IIIC T80°C Db
LED-Lebensdauer:	≥10.0000h
Korrosionsgrad:	WF2
IP-Schutzart:	IP66
Eingangskabels:	Φ10–Φ12 mm, 3 × 2,5 mm2
Kabeleinführungs:	M25 × 1,5 mm

MERKMALE UND VORTEILE:

1) Umweltfreundlich; 10.000 Stunden Lebensdauer.
2) Überlegener Farbwiedergabeindex im Vergleich zu HPS, LPS oder MV.
3) Betriebstemperatur -40°C bis +50°C
   Bis zu 120 Lumen pro Watt
4) Perfekte Lichtverteilung; einheitlich und angenehm
5) Temperaturkompensationstechnologie für längere Lebensdauer.

ZUSATZFUNKTIONEN:

1) Standardmäßiger 4-6kV-Überspannungsschutz
2) 5 Jahre Garantie.

MATERIALIEN:

1) Gehäuse: Hochwertige Aluminiumlegierung
2) Abdeckung: Polycarbonat von Bayer

ANWENDUNGEN:

1) Gilt für Bereiche mit explosiven Gasen und brennbarem Staub: Erdölindustrie, Rohölaufbereitungsindustrie, metallurgische Industrie, Energieerzeugungsindustrie, Energieübertragungsindustrie, Militärindustrie usw.
2) Gilt für Gefahrenbereiche der Zonen 1 und 2 mit explosivem Gas IIA, IIB, H2.
3) Gilt für Zone21, Zone22 mit brennbarem Staub der Klassen IIIA, IIIB, IIIC.

ANWENDBARE NORMEN

EN IEC 60079-0:2018	Explosionsgefährdete Bereiche - Teil 0: Betriebsmittel - Allgemeine Anforderungen (IEC 60079-0:2017)
EN 60079-1:2014	Explosionsgefährdete Bereiche - Teil 1: Geräteschutz durch druckfeste Kapselung "d" (IEC 60079-1:2014)
EN 60079-7:2015	Explosionsgefährdete Bereiche - Teil 7: Geräteschutz durch erhöhte Sicherheit "e" (*IEC 60079-7:2015*)
EN 60079-31:2014	Explosionsfähige Atmosphäre - Teil 31: Ausrüstung Staubexplosionsschutz durch Gehäuse "t".

SPECIFIC CONDITIONS OF USE

1) The entry shall be equipped with Ex certified cable glands or blanking elements with a compatible mode of protection for the intended use.
2) When assembly, operation and maintenance—the operator should follow the requirements of IEC 60079-14 (beside of the instruction manual)
3) Repair and overhaul shall comply with IEC 60079-19.
4) Ambient temperature is -40°C ≤Ta ≤+50°C
5) Do not open when explosive gas pr combustible dust is presents.
6) For the installation information, refer to user manual.
7) Flameproof joints only can be maintained by manufacturer.

WARNINGS

1) DO NOT OPEN WHEN AN EXPLOSIVE ATMOSPHERE IS PRESENT.
2) POTENTIAL ELECTROSTATIC CHARGING HAZARD MAY CAUSE AN **EXPLOSION HAZARD**. AVOID ANY ACTIONS THAT CAUSE THE GENERATION OF ELECTROSTATIC CHARGE, SUCH AS RUBBING WITH A DRY CLOTH ON PC COVER OF THE LIGHT.

CAUTION

In order to ensure a perfect quality of the product and a safe usage - please kindly follow the instructions.

1) Before opening the package, please check if there's damage or defect during transportation. If damage occurs, please don't use it and inform your supplier immediately.
2) Should the product be found damaged in any way, please keep it in package and contact your supplier in time.
3) Please do not attempt to use a damaged product.
4) The product should be installed, dismantled and maintained by a qualified don't take charge of any problems or damages that occur due to mishandling such as an operation not permitted in this instruction.
5) Choose an install place where can withstand 10 times the weight of the product to ensure a solid installation.
6) Don't cover the fixtures with flammable materials.
7) Please check the local voltage in accordance with the product requirements before using the product.
8) Don't connect cables with power on; make sure a correct connection and no short circuit checked with instrument before power on.
9) Make sure no extra force or stress on aluminum frame to avoid deformation.
10) Misuse of, or changes to the fixture shall nullify the guarantee.
11) When the user opens the end cover for wiring, the screws on the end cover screw must be fixed with 5Nm force, and the cable gland must be fixed with 25Nm force.
12) As there is a potential electrostatic charging hazard, the KLE1027 series LED Explosion proof Lighting is only to cleaned with a damp cloth.
13) Exclusively replaced by the manufacturer or his service agent or the similar qualified person in order to avoid a hazard.
14) Relamping only can be done when the power is off and the lamp is completely cooled down.
15) This instruction applies to this model product only, for more information, please contact our staff.

SPEZIFISCHE NUTZUNGSBEDINGUNGEN

1) Der Eingang muss mit Ex-zertifizierten Kabelverschraubungen oder Blindelementen mit einer für den vorgesehenen Verwendungszweck kompatiblen Schutzart ausgestattet sein.
2) Bei Montage, Betrieb und Wartung sollte der Bediener die Anforderungen der IEC 60079-14 befolgen (neben der Bedienungsanleitung).
3) Reparatur und Überholung müssen IEC 60079-19 entsprechen.
4) Die Umgebungstemperatur beträgt -40°C ≤Ta ≤+50°C
5) Nicht öffnen, wenn explosives Gas oder brennbarer Staub vorhanden ist.
6) Informationen zur Installation finden Sie im Benutzerhandbuch.
7) Feuerfeste Verbindungen können nur vom Hersteller gewartet werden.

WARNHINWEISE:

1) NICHT ÖFFNEN, BEI EXPLOSIVER ATMOSPHÄRE!
2) EINE MÖGLICHE **ELEKTROSTATISCHE AUFLADUNG** KANN EINE EXPLOSIONSGEFAHR DARSTELLEN. VERMEIDEN SIE ALLE HANDLUNGEN, DIE DIE ERZEUGUNG ELEKTROSTATISCHER AUFLADUNG VERURSACHEN, WIE Z. B. DAS REIBEN MIT EINEM TROCKENEN TUCH AUF DER PC ABDECKUNG DER LEUCHTE.

VORSICHT:

Um eine einwandfreie Qualität des Produkts und eine sichere Verwendung zu gewährleisten, befolgen Sie die Anweisungen.

1) Bitte überprüfen Sie vor dem Öffnen der Verpackung, ob während des Transports Schäden oder Mängel vorliegen.
2) Sollte das Produkt in irgendeiner Weise beschädigt sein, bewahren Sie es bitte in der Verpackung auf und wenden Sie sich an den Lieferanten.
3) Bitte versuchen Sie nicht, ein beschädigtes Produkt zu verwenden.
4) Die Leuchte darf nur von einem qualifizierten Fachmann installiert, demontiert und gewartet werden. Wir übernehmen keine Verantwortung für Probleme oder Schäden, die durch unsachgemäße Handhabung entstehen, wie z. B. einen in dieser Anleitung nicht zulässigen Vorgang.
5) Wählen Sie einen Installationsort, der dem 10-fachen Gewicht des Produkts standhalten kann,
6) Decken Sie die Leuchte nicht mit brennbaren Materialien ab.
7) Bitte überprüfen Sie die örtliche Spannung gemäß den Produktanforderungen, bevor Sie das Leuchte verwenden.
8) Schließen Sie die Kabel nicht bei eingeschaltetem Gerät an. Stellen Sie vor dem Einschalten sicher, dass die Verbindung korrekt ist und kein Kurzschluss vorhanden ist.
9) Stellen Sie sicher, dass keine zusätzliche Kraft oder Belastung auf das Gehäuse ausgeübt wird um Verformungen zu vermeiden.
10) Bei unsachgemäßer Verwendung oder Veränderung der Leuchte erlischt die Garantie.
11) Nach dem öffnen der Abdeckung für die Verkabelung, müssen die Schrauben wieder mit einer Kraft von 5 Nm und die Kabelverschraubung mit einer Kraft von 25 Nm festgezogen werden.
12) Da die Gefahr einer elektrostatischen Aufladung besteht, darf die explosionsgeschützte LED-Beleuchtung der Serie KLE1027 nur mit einem feuchten Tuch gereinigt werden.
13) Eine Reparatur darf ausschließlich vom Hersteller oder seinem Servicevertreter oder einer ähnlich qualifizierten Person erfolgen, um Gefahren zu vermeiden.
14) Der Lampenwechsel kann nur durchgeführt werden, wenn der Strom ausgeschaltet ist und die Lampe vollständig abgekühlt ist.
15) Diese Anleitung gilt nur für dieses Modellprodukt. Für weitere Informationen wenden Sie sich bitte an unsere Mitarbeiter.